Система безрамного остекления

Momentum

Centrum

Atrium

€

Система сдвижных перегородок без порога

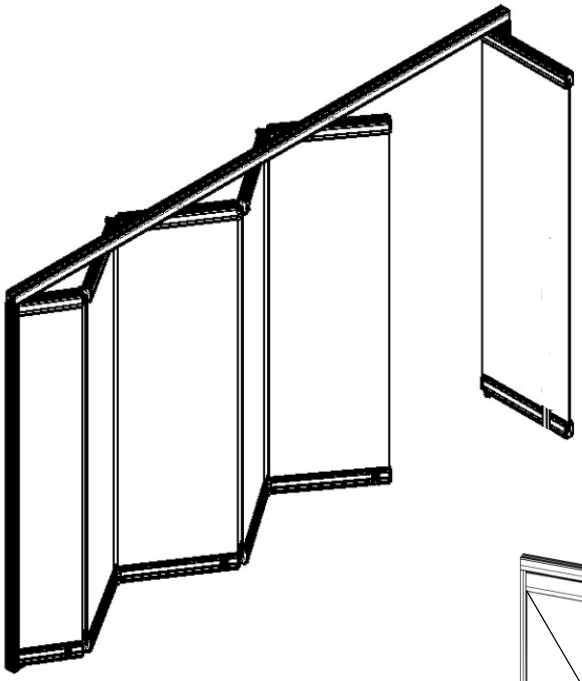

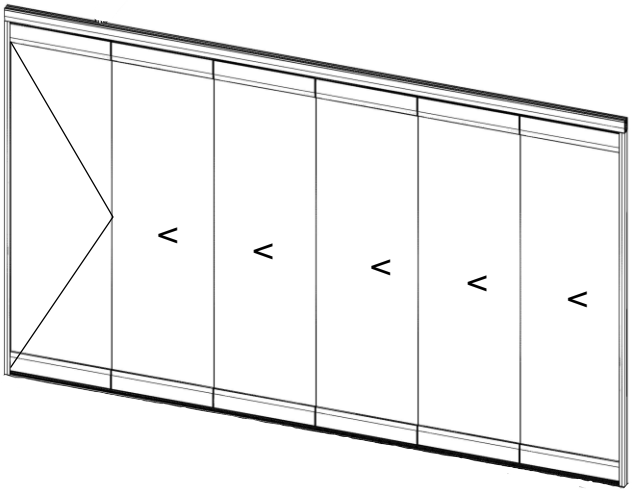

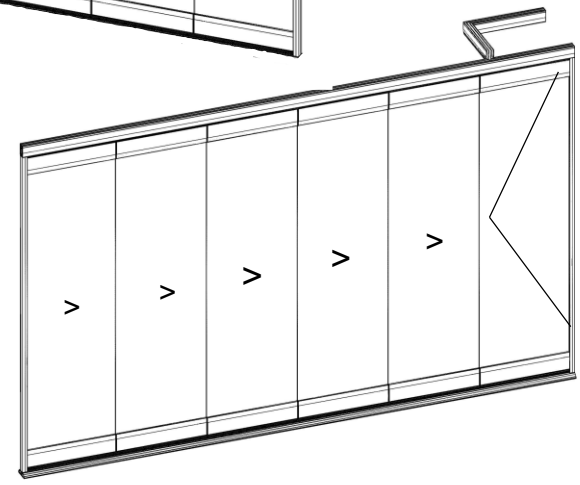

ПРАЙС ПРОФИЛИ КОМПЛЕКТАЦИЯ ФОТО

ALBERT GENAU® SYSTEM

www.albertgenau.com

WINK TECH

www.winktech.by

ALBERTGENAU SYSTEM

WINK TECH

www.winktech.by

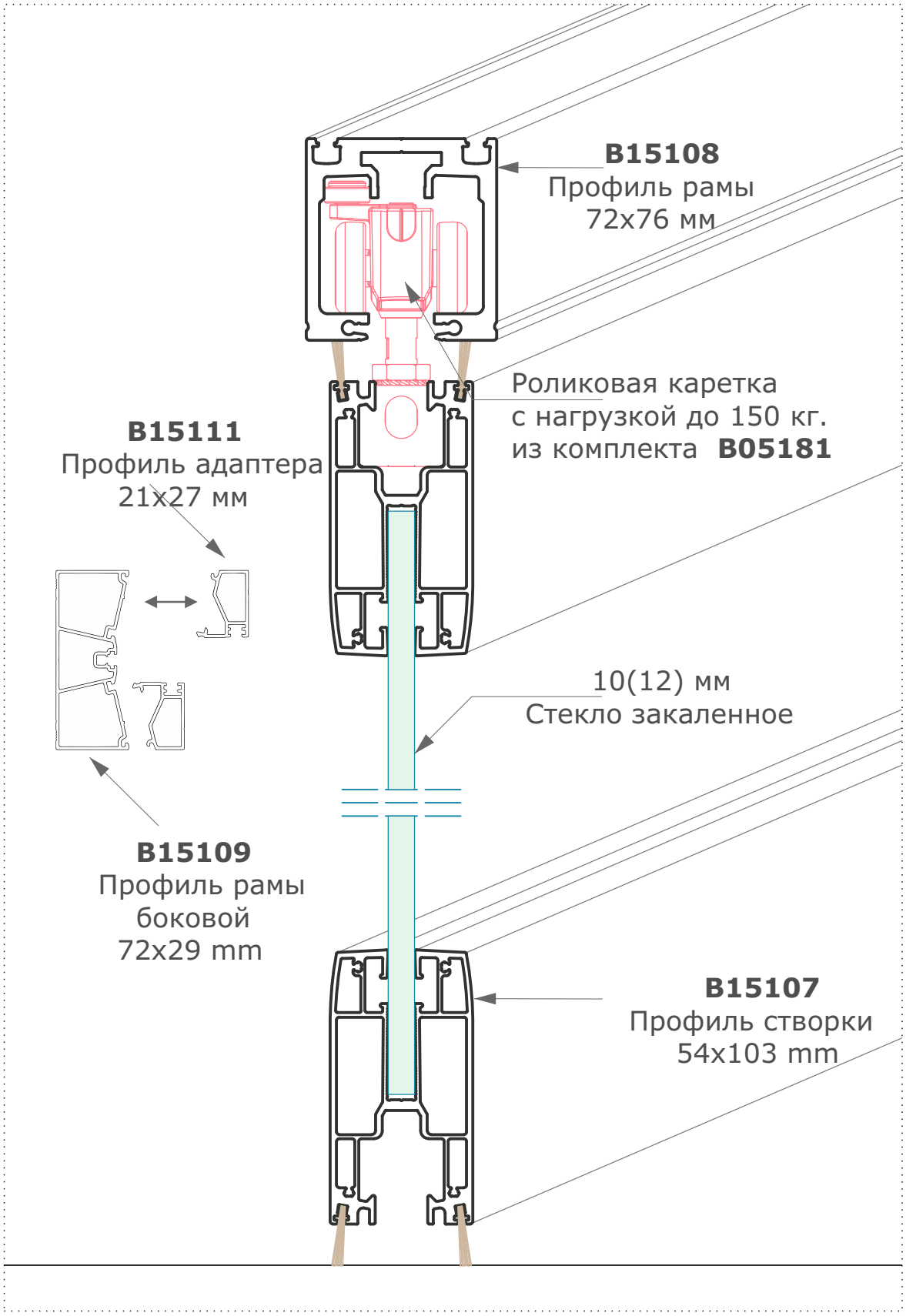

www. winktech.by

Momentum HD

синхронно складывающаяся система (гармошка)

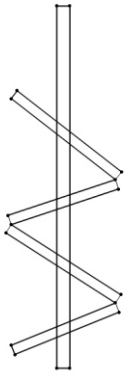

Порядок парковки

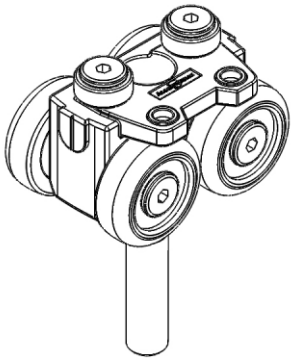

Роликовая каретка

Centrum HD

свободно складывающаяся система

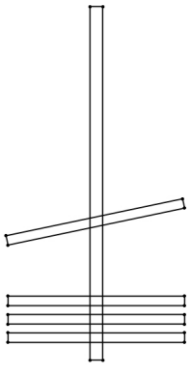

Порядок парковки

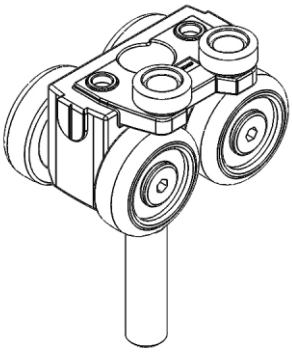

Роликовая каретка

Atrium HD парковочная система

Порядок парковки

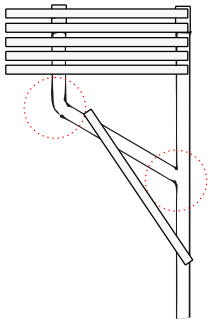

B850146
Парковочный элемент рамы

Роликовая каретка
из комплекта
B05181

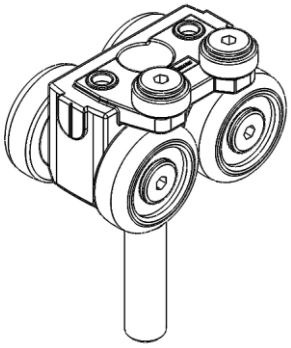

варианты парковочной системы

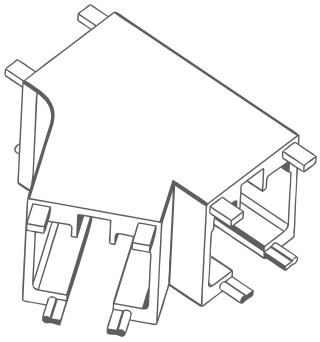

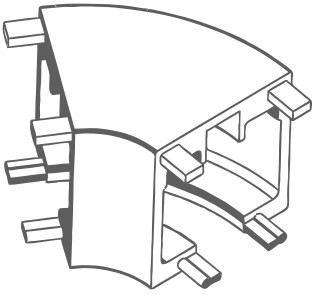

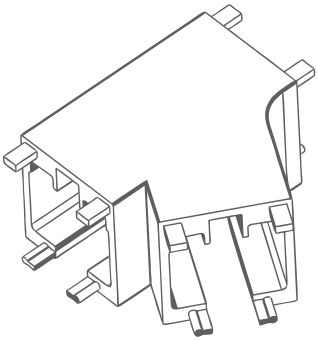

ALBERTGENAU SYSTEM

WINK TECH

www.winktech.by

ATRIUM HD техническая детализация и стоимость конструкции €

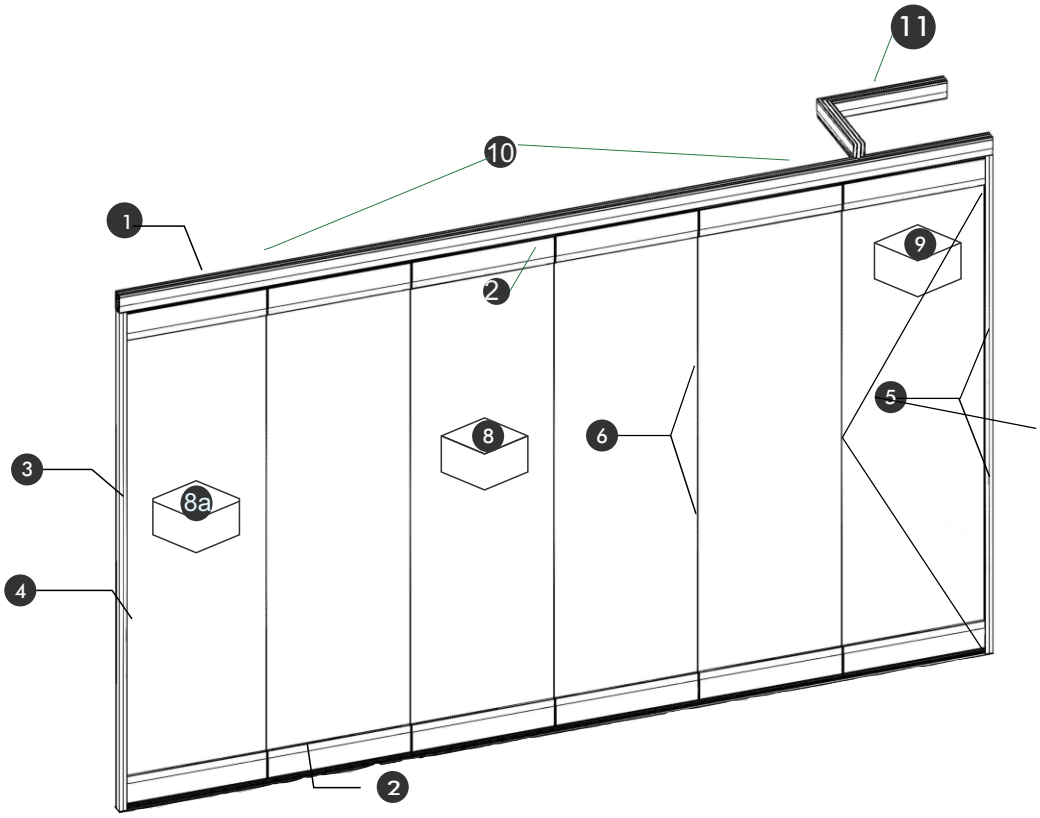

		ATRIUM HD 10			2019/1 евро	
№ на схеме	**Ширина / Высота** (мм.)				**6 000**	**3 000**
	Артикул	**Наименование**	**Расход**	**Ед. учета**	**Цена**	**Стоимость**
1	B15108*	72*76 Профиль рамы	**4,70**	м.п.	50,69	**238,24**
2	B15107*	54*103 Профиль створки	**11,88**	м.п.	42,24	**501,60**
3	B15109*	72*29 Профиль рамы боковой	**5,85**	м.п.	10,56	**61,78**
4	B15111*	21*27 Притвор боковой рамы	**8,78**	м.п.	3,65	**32,03**
5	B8505401	Уплотнитель рамы	**5,85**	м.п.	0,41	**2,40**
6	B8505603	Уплотнитель стекла прозрачный 10 mm. h	**12,00**	м.п.	1,15	**13,80**
11	850146*	**ATRIUM HD 10 PARKING SET L=130 cm.** (створка 80-100 cm.)	**1**	к-т.	227,00	**227,00**
8	B05181	**ATRIUM HD 10 Комплект сдвижной створки**	**4**	к-т.	120,79	**483,16**
9	B05182	**ATRIUM HD 10 поворотной створки**	**1**	к-т.	123,34	**123,34**
8a	B05184	**ATRIUM HD 10 Комплект конечной створки**	**1**	к-т.	120,79	**120,79**
10	B8504705	**Сухарь стыковочный рамы**	**2**	шт.	1,77	**3,54**
	Стекло 10мм закаленное***		**18,00**	m^2	40,00	**720,00**
	Отверстия в стекле d=20мм***		**28**	шт.	1,10	**30,80**
	Если необходимо изготовление отверстий в стекле нажмите 1					**1**
	Стоимость материалов для конструкции без учета покраски(со стеклом)				2 558,48	
	Стоимость м.кв.(со стеклом)				**142,14**	
	Стоимость материалов для конструкции без учета покраски (без стекла)				1 838,48	
	Стоимость м.кв.(без стекла)				**102,14**	
	***стоимость стекла указана примерно.**					
	*Цена представлена на неокрашенный профиль. Профиль может быть окрашен в любой цвет RAL. Стоимость окрашенного профиля уточтяйте у поставщика					
	!!!!!! РАСЧЕТЫ ОСНОВАНЫ НА ЧИСТЫХ ПРОИЗВОДСТВЕННЫХ ЗАТРАТАХ. РАСХОДЫ, ТАКИЕ КАК РАСХОДНЫЕ МАТЕРИАЛЫ, ОТХОДЫ И Т. Д. НЕ ПРИНИМАЛИСЬ ВО ВНИМАНИЕ. ЭТИ ФАКТОРЫ ДОЛЖНЫ БЫТЬ УЧТЕНЫ ПРИ ВЫСТАВЛЕНИИ ЦЕНЫ ПОТРЕБИТЕЛЮ!					
		Заполните поля указанные в цвете!				

ALBERTGENAU SYSTEM

WINK TECH

www.winktech.by

MOMENTUM HD техническая детализация и стоимость конструкции €

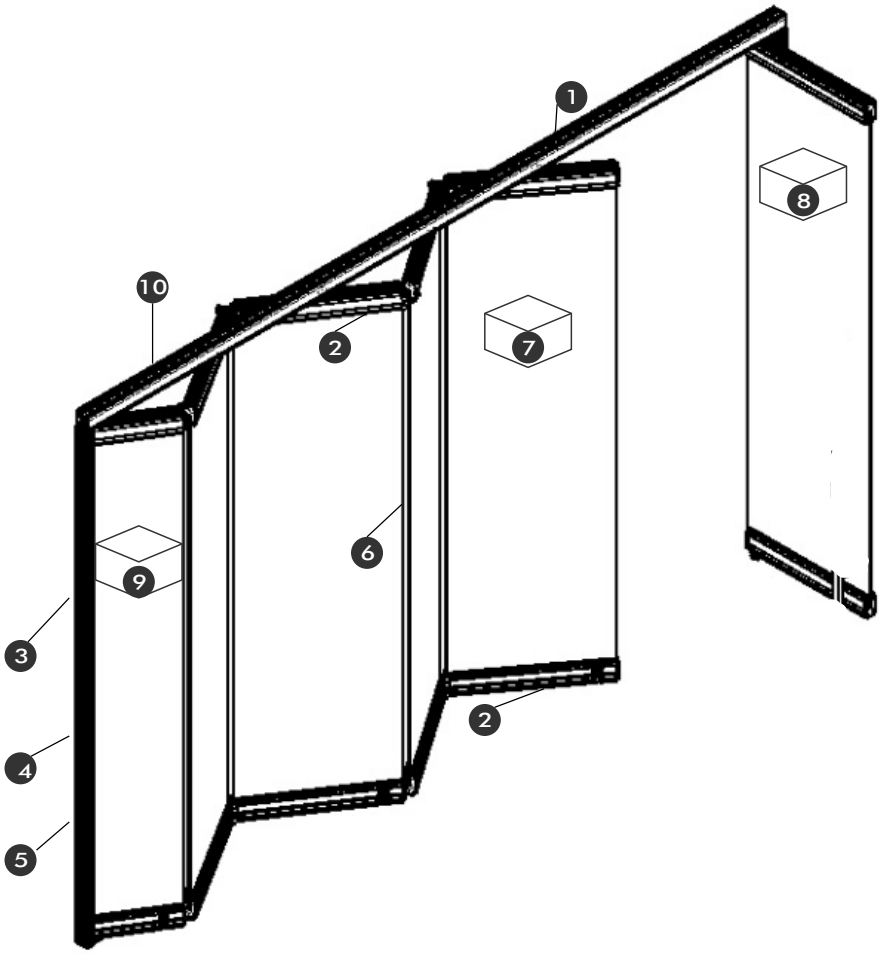

	MOMENTUM HD 10				2019/1 евро	
№ на схеме	**Ширина / Высота** (мм.)				**6 000**	**3 000**
	Артикул	**Наименование**	**Расход**	**Ед. учета**	**Цена**	**Стоимость**
1	B15108*	72*76 Профиль рамы	**6,00**	м.п.	50,69	**304,14**
2	B15107*	54*103 Профиль створки	**11,79**	м.п.	42,24	**498,01**
3	B15109*	72*29 Профиль рамы боковой	**5,85**	м.п.	10,56	**61,78**
4	B15111*	21*27 Притвор боковой рамы	**5,85**	м.п.	3,65	**21,35**
5	B8505401	Уплотнитель рамы	**5,85**	м.п.	0,41	**2,40**
6	B8505603	Уплотнитель стекла прозрачный 10 mm. h	**13,52**	м.п.	1,15	**15,54**
7	B05157	**MOMENTUM HD 10 Комплект складной створки**	**4**	к-т.	113,16	**452,64**
8	B05158	**MOMENTUM HD 10 Комплект поворотной створки**	**1**	к-т.	140,77	**140,77**
9	B05159	**MOMENTUM HD 10 Комплект складной полустворки**	**1**	к-т.	113,16	**113,16**
10	B8504705	**Сухарь стыковочный рамы**	**1**	шт.	1,77	**1,77**
	Стекло 10мм закаленное***		**18,00**	m^2	40,00	**720,00**
	Отверстия в стекле d=20мм***		**28**	шт.	1,10	**30,80**
	Стоимость материалов для конструкции без учета покраски(со стеклом)				2 360,59	
	Стоимость м.кв.(со стеклом)				**131,14**	
	Стоимость материалов для конструкции без учета покраски (без стекла)				1 640,59	
	Стоимость м.кв.(без стекла)				**91,14**	
	***стоимость стекла указана примерно.**					
	*Цена представлена на неокрашенный профиль. Профиль может быть окрашен в любой цвет RAL. Стоимость окрашенного профиля уточтяйте у поставщика					
	!!!!!! РАСЧЕТЫ ОСНОВАНЫ НА ЧИСТЫХ ПРОИЗВОДСТВЕННЫХ ЗАТРАТАХ. РАСХОДЫ, ТАКИЕ КАК РАСХОДНЫЕ МАТЕРИАЛЫ, ОТХОДЫ И Т. Д. НЕ ПРИНИМАЛИСЬ ВО ВНИМАНИЕ. ЭТИ ФАКТОРЫ ДОЛЖНЫ БЫТЬ УЧТЕНЫ ПРИ ВЫСТАВЛЕНИИ ЦЕНЫ ПОТРЕБИТЕЛЮ!					
		Заполните поля указанные в цвете!				

ALBERTGENAU SYSTEM

WINK TECH

www.winktech.by

CENTRUM HD техническая детализация и стоимость конструкции €

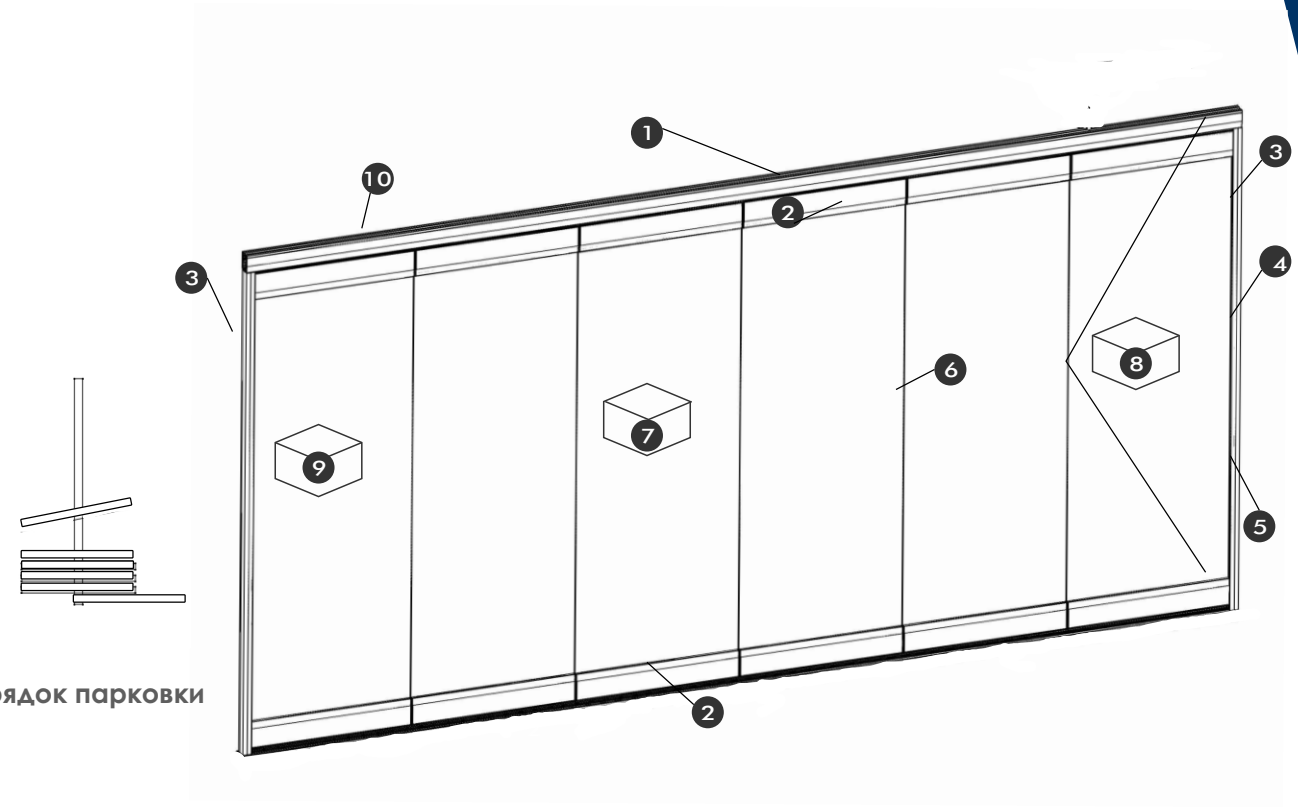

Порядок парковки

	CENTRUM HD 10				2019/1 евро	
№ на схеме	**Ширина / Высота** (мм.)				**6 000**	**3 000**
	Артикул	**Наименование**	**Расход**	**Ед. учета**	**Цена**	**Стоимость**
1	B15108*	72*76 Профиль рамы	**6,00**	м.п.	50,69	**304,14**
2	B15107*	54*103 Профиль створки	**11,69**	м.п.	42,24	**493,62**
3	B15109*	72*29 Профиль рамы боковой	**5,85**	м.п.	10,56	**61,75**
4	B15111*	21*27 Притвор боковой рамы	**8,77**	м.п.	3,65	**32,02**
5	B8505401	Уплотнитель рамы	**8,77**	м.п.	0,41	**3,60**
6	B8505603	Уплотнитель стекла прозрачный 10 mm. h	**14,03**	м.п.	1,15	**16,13**
7	B05188	**CENTRUM HD 10 Комплект сдвижной створки**	**4**	к-т.	107,21	**428,84**
8	B05193	**CENTRUM HD 10 Комплект поворотной створки**	**1**	к-т.	189,48	**189,48**
9	B05190	**CENTRUM HD 10 Комплект конечной створки**	**1**	к-т.	109,19	**109,19**
10	B8504705	**Сухарь стыковочный рамы**	**1**	шт.	1,77	**1,77**
	Стекло 10мм закаленное***		**18,00**	m^2	40,00	**720,00**
	Отверстия в стекле d=20мм		**24**	шт.	1,10	**26,40**
	Если необходимо изготовление отверстий в стекле нажмите 1					**1**
	Стоимость материалов для конструкции без учета покраски(со стеклом)				2 385,17	
	Стоимость м.кв.(со стеклом)				**132,51**	
	Стоимость материалов для конструкции без учета покраски (без стекла)				1 665,17	
	Стоимость м.кв.(без стекла)				**92,51**	
	***стоимость стекла указана примерно.**					
	*Цена представлена на неокрашенный профиль. Профиль может быть окрашен в любой цвет RAL. Стоимость окрашенного профиля уточтяйте у поставщика					
	!!!!!! РАСЧЕТЫ ОСНОВАНЫ НА ЧИСТЫХ ПРОИЗВОДСТВЕННЫХ ЗАТРАТАХ. РАСХОДЫ, ТАКИЕ КАК РАСХОДНЫЕ МАТЕРИАЛЫ, ОТХОДЫ И Т. Д. НЕ ПРИНИМАЛИСЬ ВО ВНИМАНИЕ. ЭТИ ФАКТОРЫ ДОЛЖНЫ БЫТЬ УЧТЕНЫ ПРИ ВЫСТАВЛЕНИИ ЦЕНЫ ПОТРЕБИТЕЛЮ!					
		Заполните поля указанные в цвете!				

ALBERT GENAU SYSTEM

WINK TECH

www.winktech.by

ATRIUM HD
MOMENTUM HD
CENTRUM HD
ПРАЙС-ЛИСТ
€

N п.п	Артикул	Наименование	Внешний вид	Система	Цвет	Ед. учета	Цена Евро
1	B15108	Профиль рамы	72*76*6000	Все	00	м.п.	50,69
					9016	м.п.	52,49
					8017	м.п.	52,49
					9006	м.п.	52,49
2	B15107	Профиль створки	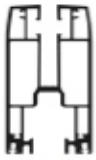 54*103*6000	Все	00	м.п.	42,24
					9016	м.п.	44,64
					8017	м.п.	44,64
					9006	м.п.	44,64
3	B15109	Профиль рамы боковой	72*29*6000	Все	00	м.п.	10,56
					9016	м.п.	11,87
					8017	м.п.	11,87
					9006	м.п.	11,87
4	B15111	Притвор боковой рамы	21*27*6000	Все	00	м.п.	3,65
					9016	м.п.	4,23
					8017	м.п.	4,23
					9006	м.п.	4,23
5	B850146	Парковочный элемент рамы	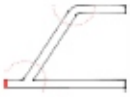 L=1300мм	ATRIUM	0	шт.	227,09
					9016	шт.	232,37
					8017	шт.	232,37
					9006	шт.	232,37
6	B05181	Комплект сдвижной створки+ 4м.п. щеточный уплотнитель		ATRIUM	0	к-т.	120,79
7	B05182	Комплект поворотной створки+ 4м.п. щеточный уплотнитель		ATRIUM	0	к-т.	123,34
8	B05184	Комплект сдвижной конечной створки+ 4м.п. щеточный уплотнитель		ATRIUM	0	к-т.	120,79
9	B05157	Комплект складной створки+ 4м.п. щеточный уплотнитель		MOMENTUM	0	к-т.	119,24
10	B05158	Комплект поворотной створки+ 4м.п. щеточный уплотнитель		MOMENTUM	0	к-т.	140,77

11	B05159	Комплект складной полустворки+ 2м.п. щеточный уплотнитель		MOMENTUM	0	к-т.	113,16
12	B05188	Комплект сдвижной створки+ 4м.п. щеточный уплотнитель		CENTRUM	0	к-т.	107,21
13	B05193	Комплект поворотной створки+ 4м.п. щеточный уплотнитель		CENTRUM	0	к-т.	189,48
14	B05190	Комплект сдвижной конечной створки+ 4м.п. щеточный уплотнитель		CENTRUM	0	к-т.	109,19
15	B8505309	Уплотнитель щеточный		Все	9006	м.п.	0,35
16	B8505603	Уплотнитель прозрачный 10мм h		Все	0	м.п.	1,15
17	B8505401	Уплотнитель рамы		Все	9005	м.п.	0,41
18	B8504705	Сухарь стыковочный рамы		Все	0	шт.	1,77

www.winktech.by

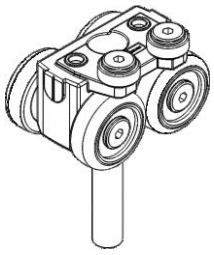

Одна роликовая каретка выдерживает 150 кг.

Благодаря специальной конструкции Speed- HD каретка может выдержать нагрузку до 150 кг. Каретка оснащена 4мя роликами поддержки и 2мя стабилизации, что обеспечивает непрерывное движение без шума и трения

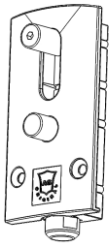

Простая система блокировки

Легко устанавливается в нижней части профиля створки и обеспечивает удобное и быстрое открывание (запирание)

Единопрофильная 3HD система

Благодаря специально разработанным профилям можно использовать в 3х различных системах:
Atrium HD **Momentum HD** **Centrum HD.**

2 Различных размера стекла

Можно создать непрерывные, прозрачные поверхности со стеклянными нишами, которые могут иметь толщину 10мм и 12 мм

10 mm | 12 mm

www.winktech.by

Крепление стекол

Стекло в створку для большей надежности крепится специальными регулируемыми штифтами, фиксирующимися в отверстия D 20 мм, которые проделываются в стекле

Soft Touch- Не загрязняющаяся поверхность

Система сдвижных стеклянных перегородок разрабатывалась с учетом декоративности и функциональности, а также могут быть окрашены в специальную краску **dirt-free ESPC pain**o

Обслуживание

Система сдвижных перегородок позволяет перемещать створки по отдельности, что обеспечивает наиболее удобную чистку(помывку) 100% поверхности

Антикоррозионное покрытие

Как и во всех системах Albert Genau in Heavy Duty Systems,все аксессуары имеют гарантию на антикоррозионную защиту.

HD SYSTEM EXAMPLE PHOTOS

HD SYSTEM EXAMPLE PHOTOS